FEYZİYE MEKTEPLERİ VAKFI
IŞIK ÜNİVERSİTESİ
MİMARLIK VE TASARIM FAKÜLTESİ
IŞIK ENDÜSTRİYEL TASARIM INDUSTRIAL DESIGN

2019-2020
ENT302
Projenin Adı:MAMATİK
Yürütücü: Öğr. Gör. HÜRSU ÖKE

MAMATİK: PRATİK MAMA HAZIRLAMA ALETİ

KONSEPT: Hazırla-Çık!

Ürün;

- Buharlı pişirme,
- Püre haline getirme,
- Bu işlemler dahilinde oluşan mamanın bulunduğu haznenin taşınabilirliğini sağlayarak anneye pratik ve fonksiyonel bir kullanım deneyimi sunar.

Ürünün kapağı bebek için uygun tüketim sıcaklığına geldiğinde renk değiştirerek bir geri bildirim oluşturur ve uygulama senkronizasyonu sayesinde mobil etkileşim olanağı sağlar.

KULLANIM SENARYOSU

MALZEME VE ÜRETİM

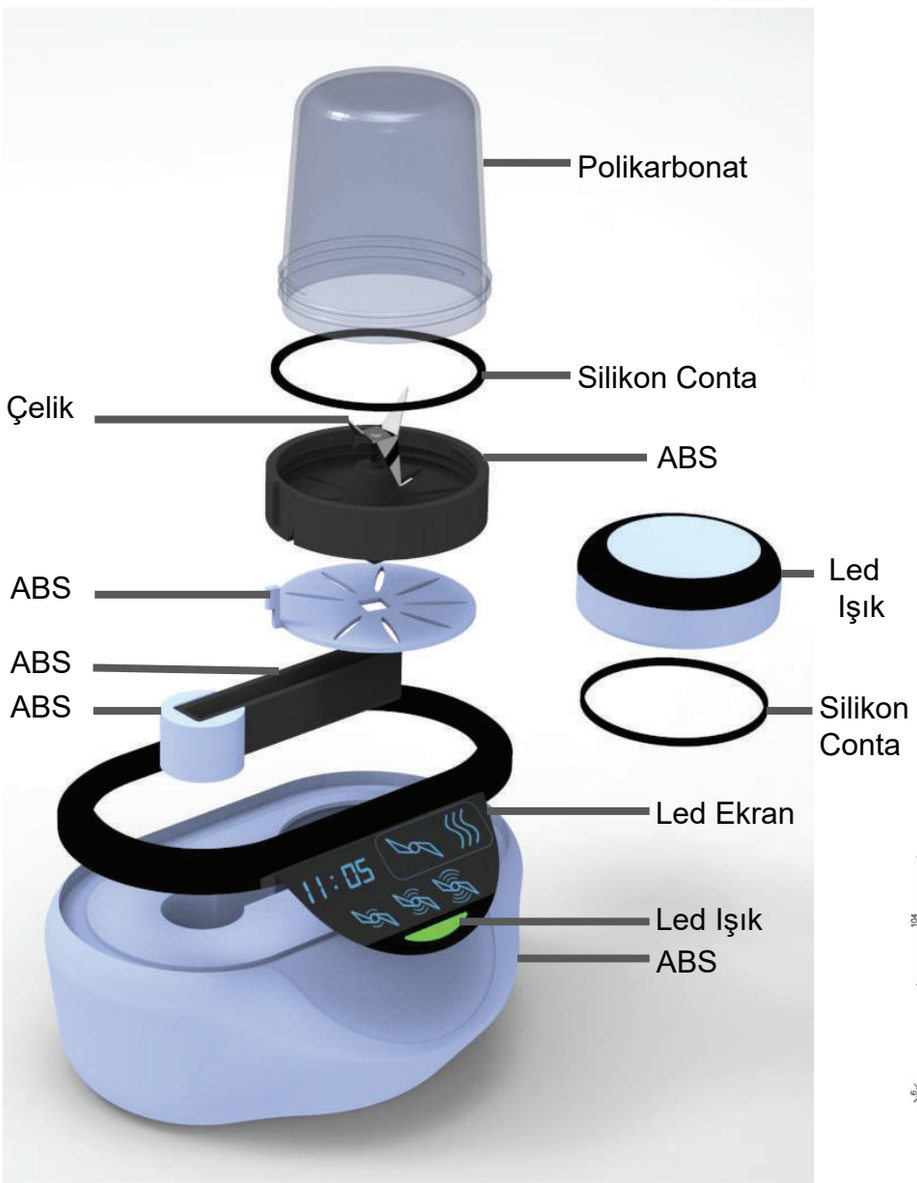

KULLANIM DETAYLARI

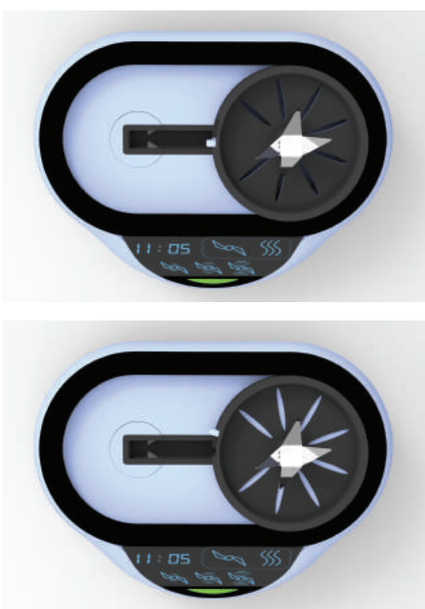

- Blender işlemine kaydırırken bıçakların oturup sabit bir eksende dönebilmesi için karşılıklı yaylı dişler bulunur.
- Blender işleminde akışkanlaşan malzemenin deliklerden akmaması için çift kat levhadan yalnızca birinin dönüşüyle delikler kapanır.

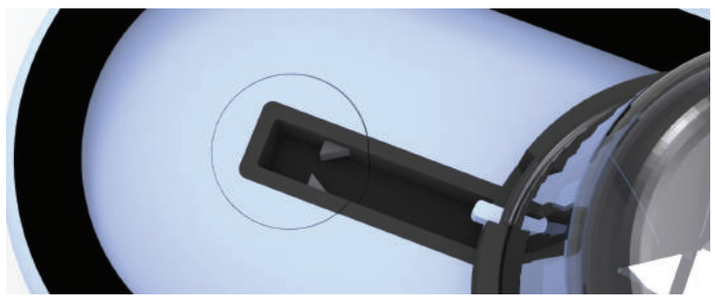

TEKNİK ÇİZİM

Ölçü:mm
Ölçek:1/5

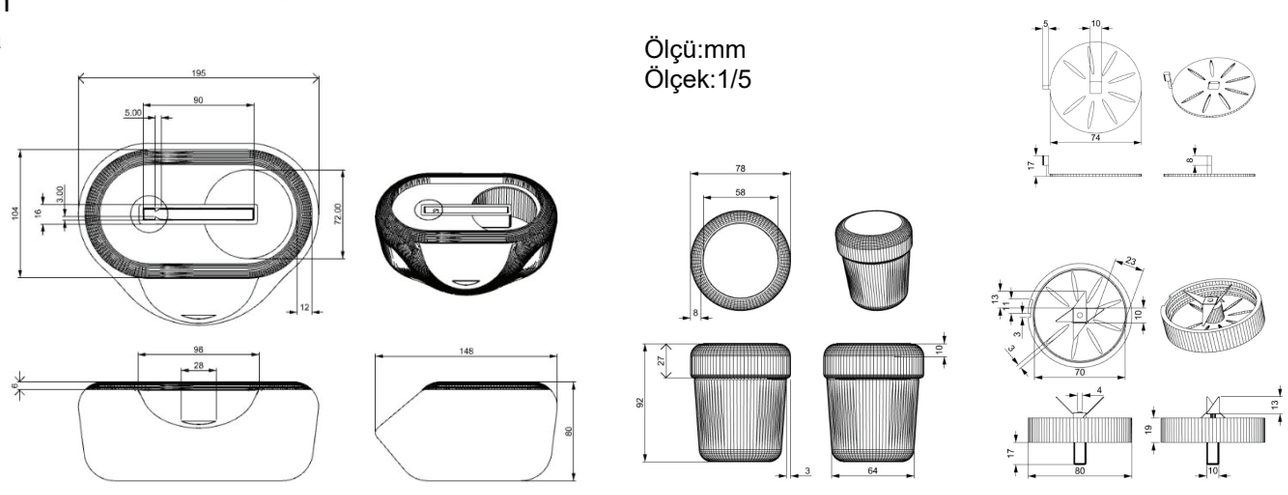

FEYZİYE SCHOOLS FOUNDATION
IŞIK UNIVERSITY
FMV FEYZİYE SCHOOLS FOUNDATION •1885•
IŞIK ENDÜSTRİYEL TASARIM INDUSTRIAL DESIGN
AYLA AKDOĞAN
217ET5012